インキュベーター（恒温器）・乾燥器・乾熱滅菌器 カスタマイズ一覧

ご使用の環境に合わせたカスタマイズも承ります。詳細内容をお打ち合わせの上、仕様決定後製造いたします。
こちらに記載されていないカスタマイズもご相談ください。

カスタマイズ項目	内容詳細	適用シリーズ
電源電圧変更	設置場所の電源仕様にあわせてAC100V⇔AC200Vといった電圧変更や、単相⇔三相といった相変更が可能です。また、昇温時間短縮等のヒーター容量変更も承ります。	全シリーズ
内槽サイズ拡張・縮小	槽の幅、奥行、高さを、設置場所、内容物にあわせてご指定の寸法で製作します。	KKD-70FⅡを除く全シリーズ
電気的安全装置の追加	非常停止ボタンの追加、独立過昇防止装置を始めとする安全装置の追加、接続端子の変更などユーザー指定の電気回路に係る安全増しを承ります。	全シリーズ
警報出力	過昇、センサー断線などの警報を外部に出力し、異常状態を別室で管理できます。	全シリーズ
転倒防止対策	床面や壁面に対して金具で固定できる構造にします。	全シリーズ
棚板耐荷重増し	標準棚板の耐荷重を超える重量物を載せたい場合に、棚・棚受を補強します。	KKD-70FⅡを除く全シリーズ
内槽底面耐荷重増し	槽の底面に重量物を直置きしたい場合に、機器底面周辺を補強構造にします。	KKD-70FⅡを除く全シリーズ
耐腐食性向上（内外装材質変更）	酸・アルカリ等腐食性物質を処理する場合に、機器内外装の材質変更や電気部品のコーティング処理等を施します。	KKD-70FⅡを除く全シリーズ
中間柱無し	大型あるいは長手の処理物を槽内に挿入したい場合に、槽内中心にある柱（中間柱）を外し、槽周囲、棚板を補強します。	GTRシリーズ
中間柱追加	左右に試料を分けて入れたい場合に、中間柱を追加し、左右の棚板それぞれの高さが変更できます。	ITDシリーズ KMDシリーズ
冷凍能力強化型	発熱する機器を槽内に入れてご使用の場合に、冷凍能力の高い冷凍機に変更し、設定温度を維持します。	ILDシリーズ
GMP/GLP対応	日々の温度管理を行うために、温度センサー、記録計を取り付け、医薬品製造で求められるGMP/GLPに対応した仕様で製作します。	KKD-70FⅡを除く全シリーズ
測定口追加	標準の測定口以外に、追加温度センサーの挿入や処理物の電源つなぎ込みを行う際に必要な測定口を追加、または口径が変更できます。	KKD-70FⅡを除く全シリーズ
排気口接続部変更	排気ダクトとのつなぎ込みが必要な場合、あるいは機器側にフレキシブル排気管を取り付けて室外に排出する必要がある場合は、接続部を変更します。	乾燥器全般
クリーンルーム内発塵対策	クリーン環境において、機器自体の発塵を抑える仕様にカスタマイズします。	DCHシリーズ
ワゴン積載仕様	試料が積載されたワゴンごと出し入れできる仕様にカスタマイズします。	GTRシリーズ
パスボックス構造	壁面に設置し、両方の部屋から槽内にアクセスできる両扉構造にカスタマイズします。	GTRシリーズ
海外向け仕様	各国の電源仕様に合わせた仕様に変更します。 ただし、安全における法令上の輸出可能国に限ります。	全シリーズ

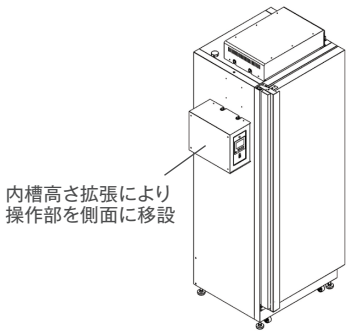

内槽サイズ拡張・縮小 例
（STシリーズ高さ延長）

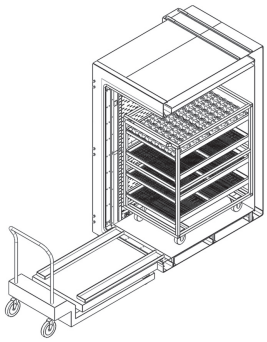

ワゴン積載仕様 例
（GTRシリーズ台車挿入式）

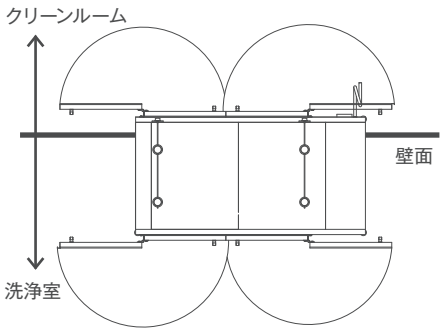

パスボックス構造 例
（観音開き式乾燥器天面図）

高圧蒸気滅菌器 カスタマイズ一覧

ご使用の環境に合わせたカスタマイズも承ります。詳細内容をお打ち合わせの上、仕様決定後製造いたします。
こちらに記載されていないカスタマイズもご相談ください。

カスタマイズ項目	内容詳細	適用シリーズ
電源電圧変更	設置場所の電源仕様にあわせてAC100V⇔AC200Vといった電圧変更や、単相⇔三相といった相変更が可能です。また、昇温時間短縮等のヒーター容量変更も承ります。	全シリーズ ※相変更は各シリーズ-40サイズのみ
金網カゴサイズ変更	カゴのサイズを試料にあわせた形状・寸法で製作します。	全シリーズ
電気的安全装置の追加	安全ブレーカ⇒漏電ブレーカ、非常停止ボタンの追加、独立過昇防止装置を始めとする安全装置の追加、接続端子の変更、耐電圧増しなど、ユーザー指定の電気回路に係る安全増しを承ります。	全シリーズ
警報出力	空焚、過圧などの警報を外部に出力し、異常状態を別室で管理できます。	全シリーズ
転倒防止対策	床面や壁面、作業台に対して金具で固定できる構造にします。	全シリーズ
測定口追加	バリデーション等で温度センサーの挿入に必要な測定口をフタまたは缶体に追加します。	全シリーズ
間接フタインターロック機構	フタインターロック機構の無いシリーズ(MCSシリーズ, レトルト殺菌器)でフタ部にアクリル製カバーを設け、既定の温度以下でないと開けられない機構を追加します。	要相談
GMP/GLP対応	医薬品製造では必須となるGMP/GLPに対応した仕様で製作します。	全シリーズ
繰り返し運転仕様	滅菌処理する医療機器等の熱履歴試験、寿命試験を行うために、フルオートで滅菌(-DVP型は乾燥も含める)サイクルを指定回数繰り返すことができます。	CLGシリーズ CLG-DVPシリーズ
配管系統耐食仕様	ヘビーユースやクリーン環境で使用する場合、あるいは弱酸、弱アルカリ等腐食性物質を処理する場合に、機器の接液部をステンレス材料に変更します。	全シリーズ
サニタリー環境対策	サニタリー環境で使用できるよう、機器を防水、防湿、耐食仕様に変更します。	要相談
高地対応	標高1000mを超える環境でご使用の場合に必要な仕様変更を承ります。	要相談
高温・高圧対応	標準品のカタログスペック以上の高温・高圧仕様のオートクレーブを製作します。	要相談
パスボックス構造	壁面に設置し、両方の部屋から缶内にアクセスできる両扉構造を製作します。	MCYシリーズ
海外向け仕様	各国の電源仕様に合わせた仕様に変更します。 ただし、圧力容器や安全における法令上の輸出可能国に限ります。	全シリーズ

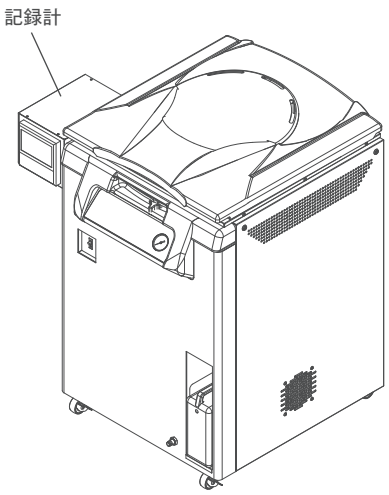

GMP対応 例
(記録計をCLS-40M型に取り付け)

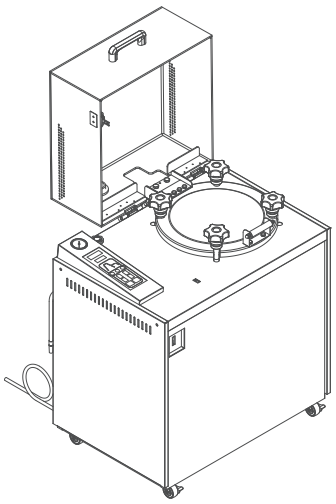

間接フタインターロック機構 例
(MCS-3032型に取り付け)

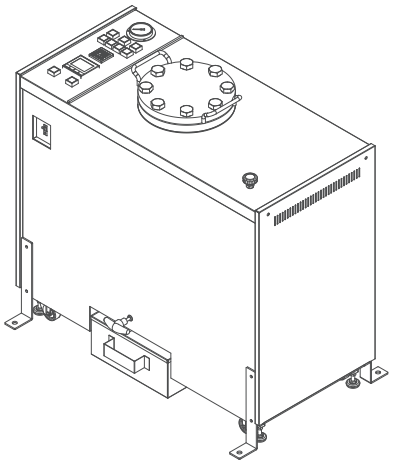

高温・高圧対応 例
(200℃仕様のオートクレーブ)